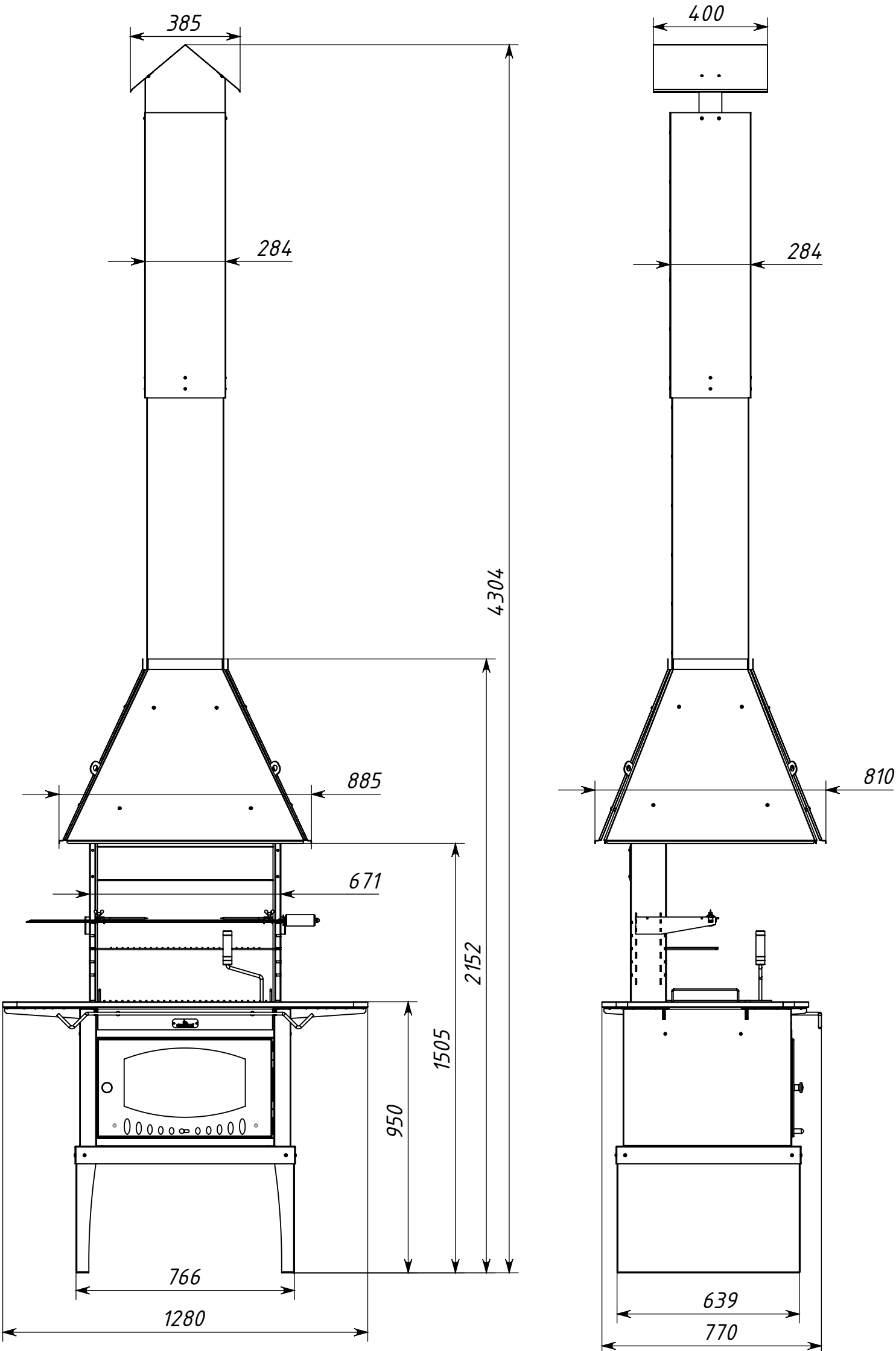
385
284
4304
885
671
2152
1505
950
766
1280
400
284
810
639
770